Cinchbuchse nextgen WBT-0210
Koaxbuchse für Gehäuseeinbau, zum Löten

WBT-0210 D | **Kupfer Version WBT-0210 Cu** | **spezielle Silberversion WBT-0210 Ag**

Made in Germany

Cinchbuchse nextgen WBT-0210

Koaxbuchse für den Gehäuseeinbau nextgen Version, zum Löten

Made in Germany

Patent Nr. 102 58 689
Gebrauchsmuster: DBGM 8527598
und intern. reg. Design: M9001263 by WBT

Mit Ihrer Cinchbuchse WBT-0210 haben Sie ein Produkt aus der nextgen Serie, der nächsten Generation von WBT-Cinchverbindern, erworben. nextgen Cinchverbinder zeichnen eine Fülle von Innovationen aus, die Sie zweifellos begeistern werden. Bei nextgen werden als Leitermaterialien nur **reines Kupfer** eingesetzt bzw. Feinsilber bei der Silberversion WBT-0210 Ag. Das garantiert Ihnen ultimative Leitfähigkeit. Zum Schutz der Kontakte gegen Korrosion kommt nur reines Gold bzw. Platin zum Einsatz.

Durch die neue, filigrane Konstruktion der Innen- und Außenleiter ist die nextgen Buchse in besonderem Maße frei von Verzerrungen, insbesondere von Wirbelströmen. Der Signaltransfer erfolgt damit bei nextgen weitaus dynamischer und präziser.

Der nextgen Spezialbonus: 75 Ohm Wellenwiderstand
Anders als herkömmliche Cinchverbinder, deren Wellenwiderstand konstruktionsbedingt ca. zwischen 20 und 35 Ω liegt, konnte bei der nextgen Cinchbuchse der Wellenwiderstand auf 75 Ohm gesetzt werden. Das macht sie zur ersten echten Breitbandbuchse unter den Cinchbuchsen. Gerade bei den extrem breitbandigen Digitalverbindungen im HiFi- bzw. Heimkinobereich ist eine Anpassung des Wellenwiderstandes so wichtig. Gönnen Sie sich dieses besondere Plus für Ihre Digitalverbindungen!

Der Außenkontakt
Der Außenkontakt der nextgen Cinchbuchse ist als Doppelwelle geformt, der den Buchsenkörper aus solidem Ultramid[1] fest umschließt. Die intelligente Wellenform garantiert jederzeit zuverlässigen Kontakt mit jedem Standardcinchstecker und - natürlich - mit dem nextgen Cinchstecker von WBT. Genau dieser besonderen Wellenform und der Minimalisierung des Leitermaterials ist es zu verdanken, dass WBT-0210 absolut frei von Verzerrungen ist, insbesondere von Wirbelströmen. Damit ebnet die nextgen Technologie den Weg für eine ultraschnelle Signalübertragung.

Der Innenkontakt
Der Innenkontakt ist als Aktivfederkontakt ausgelegt, um sicherzustellen, dass auch bei nicht normgerechten Cinchsteckern die Kontaktierung zuverlässig gegeben ist. Deshalb besteht die Innenbuchse aus Doppelprismen-Kontaktflächen umgeben von einem doppelt umschließenden Bronze-Federring.

1. Werkstoffe
   - Außen- und Innenkontakt aus reinem E-Cu (bzw. Feinsilber bei WBT-0210 Ag)
   - Dielektrikum aus Teflon[2]
   - Buchsenkörper aus Ultramid[1]
2. Oberfläche
   - direkte einschichtige Vergoldung (Au 0,3 µm), frei von Ferromagnetismus
3. Betriebseigenschaften (nach > 10^3 Steckzyklen noch sicher eingehalten)
   - Dauerstrom I_D > 10 A
   - Übergangswiderstand $R_{Ü}$ ≤ 0,1 mOhm (Schleife, gemessen mit WBT-0108)
   - Durchgangswiderstand R_B ≤ 0,05 mOhm
   - Eigenkapazität C ≈ 3,0 pF
   - Isolationswiderstand R_{iso} > 10^{10} Ohm
   - Wellenwiderstand (projektiv) Z = 75 Ohm
4. Anschlüsse
   - Löttechnik, für Kabel bis 1,5 mm²
5. Montage
   - durch die Rändelmutter bequem von Hand möglich
   - für die Serienverarbeitung empfehlen wir die Verwendung von (Außen-)Spreizzangen
   - empfohlener Buchsenabstand von Mitte zu Mitte: 17,78 mm = 7/10 Zoll (Norm)

1	Grundkörper, Ultramid[1]	1
2	Minuskontakt, *(offenes Doppelwellen-Prinzip)* aus E-Cu 99,996 % oder Ag	1
3	Innenbuchse mit WBT-Aktivfederkontakt, *(Doppelprismen-Prinzip)* aus E-Cu 99,996 % oder Ag	1
4	Dielektrikum, Teflon[2]	1
5	Dielektrikum, Teflon[2]	1
6	doppelt umschließender Federring, Bronze	1
7	Farbkennring, PA 6, rot & weiß (Standard)	1
9	3-Loch-Kontermutter	1
10	Doppelstufenscheibe mit Flächenloch und Nase, 4,6 mm, PA 6, rot & weiß (Standard)	1
11	Stufenscheibe, 3,5 mm, PA 6, rot & weiß (Standard)	1
12	Distanzscheibe, 2 mm, PA 6, rot & weiß (Standard)	1
13	Distanzscheibe, 1 mm, PA 6, rot & weiß (Standard)	1

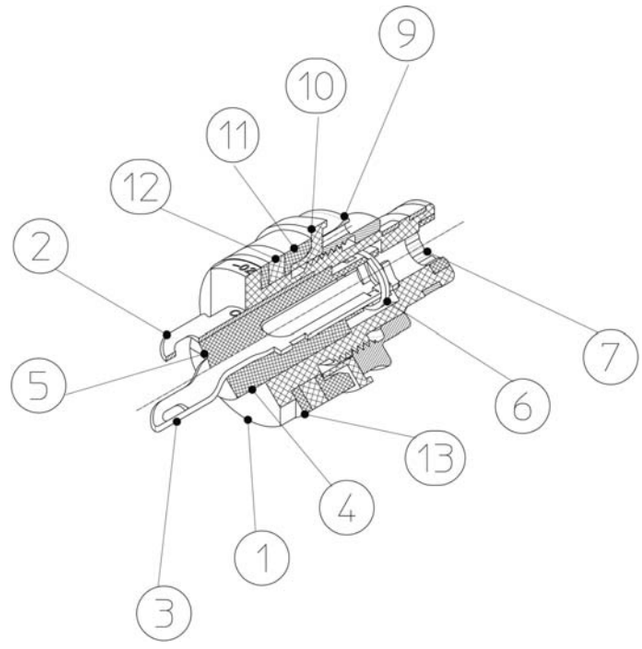

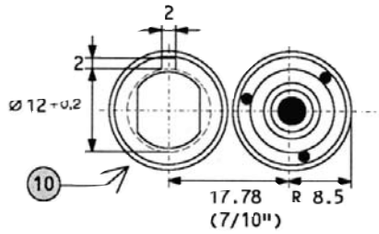

Bohrschema Originalgröße
Alle Angaben in mm, Werte in Klammern: Zoll

Wichtiger Hinweis
WBT-Koaxbuchsen sind ausschließlich für den Einsatz in Signalverbindungen im Audio- und Videobereich konzipiert. Für unsachgemäßen Gebrauch übernimmt die WBT GmbH keine Haftung.

Empfohlene Werkstoffe
- WBT-0800 Silberlötzinn (4% Ag)

Auszug aus dem WBT-Programm

WBT-0110 Cu nextgen Cinchstecker	Cinchstecker aus reinem Kupfer, 75 Ohm Wellenwiderstand, das ideale Gegenstück zu WBT-0210 Cu
WBT-0210 Ag nextgen Cinchstecker	dito, jedoch Ausführung aus reinem Feinsilber
WBT-0800 Silberlötzinn	4% Ag, 0,9 mm ø, mit halogenfreiem Flussmittel, niedrige Schmelztemperatur: 178/180°C

[1] Ultramid ist ein eingetragenes Warenzeichen von BASF.
[2] Teflon ist ein eingetragenes Warenzeichen von Du Pont.

WBT ist eine eingetragene Marke von WBT. nextgen ist eine eingetragene Marke von WBT.

Ausführliche Produktinformationen erhältlich.
Technische Änderungen vorbehalten.

© WBT-Distribution GmbH · Im Teelbruch 103 · 45219 Essen · Germany
Tel.: +49 (0) 2054 87 552–0 · Fax: +49 (0) 2054 87 552–22
e-mail: info@wbt.de · Internet: www.wbt.de

Printed in Germany 110.210 D 03/2004